FaroLux 30

Aussenleuchte : Flutlicht

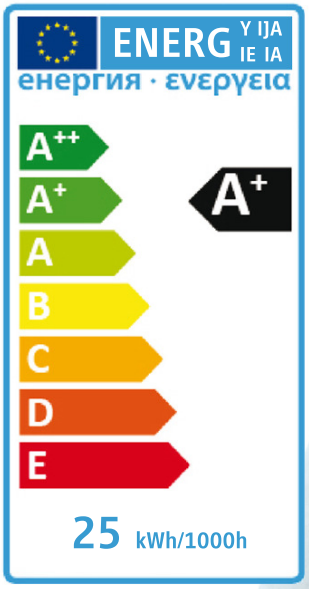

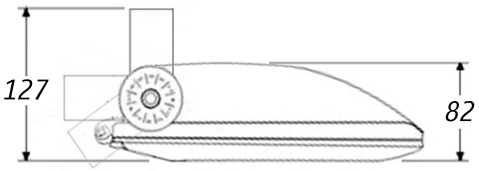

- *Solide Befestigung (-110° ... +110°)*
- *Anschluss innen mit Wago-Klemmen*
- *Speisungs-Kabel durch Panzergewinde*
- *Robustes Alu-Druckguss-Geäuse (grau)*

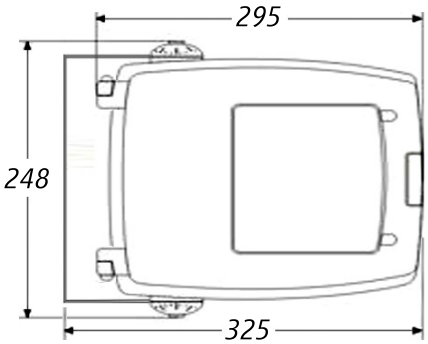

Technische Daten FaroLux 30

- *1600lm bei 2800°K (Halo)*
- *CRI / Ra > 80 EEI = 0.128*
- *25W Anschlussleistung (64lmW)*
- *Abstrahlwinkel ca. 120° (Fluter)*
- *Feuchtigkeitsbeständig IP54/65*
- *IP67-Markennetzteil (Konst.-St.)*
- *PIR-schaltbar / nicht dimmbar*
- *Netto-Gewicht 2.030 kg*

onlux on
by onlog suisse